# DS-2CD6D44G1H-IZS
## Caméra IP multicapteurs







- 4 objectifs réglables dans une caméra couvrent un champ de vision jusqu'à 360°, garantissant l'absence de surveillance des zones mortes et l'angle d'inclinaison de la surveillance peut être ajusté
- Chaque objectif jusqu'à 4 MP, capturant des images claires et plus de détails peuvent être affichés sur le mur vidéo
- Image claire même en cas de fort contre-jour grâce à la véritable technologie WDR de 120 dB
- Résistant à l'eau et à la poussière (IP67) et anti-vandalisme (IK10)
- La technologie 3D DNR offre des images plus nettes.
- Interface audio et alarme disponible

## ▪ spécification

| | |
|---|---|
| **Caméra** | |
| Capteur d'image | CMOS à balayage progressif 1/3" |
| Max. Résolution | 2688 × 1520 |
| Min. Éclairage | Couleur : 0,005 Lux @ (F1.2, AGC ON), N/B : 0,002 Lux @ (F1.2, AGC ON), N/B : 0 Lux avec IR |
| Temps d'obturation | 1 s à 1/100 000 s |
| Jour Nuit | Filtre anti-IR |
| Réglage de l'angle | Panoramique : -60° à 60°, inclinaison : 10° à 90°, rotation : 0° à 350° |
| **Lentille** | |
| Type d'objectif | Objectif à focale variable, objectif motorisé, 2,8 à 12 mm |
| Distance focale et champ de vision | 2,8 à 12 mm, champ de vision horizontal 102,4° à 31,2°, champ de vision vertical 54,7° à 17,6°, champ de vision diagonal 122,1° à 35,8° |
| Monture de lentilles | Ø14 |
| Se concentrer | Semi-automatique, manuel |
| Ouverture | F1.6 |
| **Illuminateur** | |
| Type de lumière supplémentaire | IR |
| Gamme de lumière supplémentaire | Jusqu'à 30 m |
| Longueur d'onde IR | 850 nm |
| **Vidéo** | |
| Grand public | 50 Hz : 25 ips (2 688 × 1 520, 2 560 × 1 440, 1 920 × 1 080, 1 280 × 720)<br>60 Hz : 25 ips (2 688 × 1 520), 30 ips (2 560 × 1 440, 1 920 × 1 080, 1 280 × 720) |
| Sous-flux | 50 Hz : 25 ips (704 × 576, 640 × 480)<br>60 Hz : 30 ips (704 × 480, 640 × 480) |
| Compression de vidéo | Flux principal : H.265+/H.265/H.264+/H.264,<br>Sous-flux : H.265/H.264/MJPEG |
| Bitrate vidéo | 32 Kbit/s à 16 Mbit/s |
| Type H.264 | Profil de base, profil principal, profil élevé |
| Type H.265 | Profil principal |
| Codage vidéo évolutif (SVC) | Encodage H.264 |
| Région d'intérêt (ROI) | 4 régions fixes pour chaque flux |
| Recadrage cible | Oui |
| **l'audio** | |
| Compression audio | G.711/G.722.1/G.726/MP2L2/PCM/MP3/AAC-LC |
| Bitrate audio | 64 Kbit/s (G.711ulaw/G.711alaw)/16 Kbit/s (G.722.1)/16 Kbit/s (G.726)/32 à 192 Kbit/s (MP2L2)/8 à 320 Kbit/s (MP3)/16 à 64 Kbit/s (AAC-LC) |
| Taux d'échantillonnage audio | 8 kHz/16 kHz/32 kHz/44,1 kHz/48 kHz |
| Filtrage du bruit environnemental | Oui |
| **Réseau** | |
| Protocoles | TCP/IP, ICMP, HTTP, HTTPS, FTP, DHCP, DNS, DDNS, RTP, RTSP, RTCP, PPPoE, NTP, UPnP, SMTP, SNMP, IGMP, 802.1X, QoS, IPv6, UDP, Bonjour |
| Affichage en direct simultané | Jusqu'à 20 chaînes |
| API | Interface vidéo réseau ouverte (profil S, profil G, profil T), ISAPI, SDK, ISUP |

| | |
|---|---|
| Utilisateur/Hôte | Jusqu'à 32 utilisateurs<br>3 niveaux d'utilisateurs : administrateur, opérateur et utilisateur |
| Sécurité | Protection par mot de passe, mot de passe compliqué, cryptage HTTPS, authentification 802.1X (EAP-MD5), filigrane, filtre d'adresse IP, authentification de base et digest pour<br>HTTP/HTTPS, WSSE et authentification Digest pour Open Network Video Interface |
| Stockage réseau | NAS (NFS, SMB/CIFS), réapprovisionnement automatique du réseau (ANR),<br>Avec la carte mémoire Hikvision haut de gamme, le cryptage de la carte mémoire et la détection de l'état de santé sont pris en charge. |
| Client | iVMS-4200, Hik-Connect, Hik-Central |
| Navigateur Web | Affichage en direct requis par le plug-in : IE 10, IE 11,<br>Affichage en direct sans plug-in : Chrome 57.0+, Firefox 52.0+, Edge 89+, Safari 11+,<br>Service local : Chrome 57.0+, Firefox 52.0+, Edge 89+ |
| **Image** | |
| Paramètres d'image | Mode rotation, saturation, luminosité, contraste, netteté, AGC, balance des blancs, réglable<br>par logiciel client ou navigateur Web |
| Commutateur jour/nuit | Jour, nuit, automatique, calendrier, déclencheur d'alarme |
| Large plage dynamique (WDR) | 120 dB |
| RSB | ≥ 52 dB |
| Stabilisation d'image | EIE |
| Amélioration d'images | BLC, HLC, DNR 3D, désembuage |
| Superposition d'images | L'image du LOGO peut être superposée sur la vidéo au format bmp 128 × 128 24 bits. |
| **Interface** | |
| Interface Ethernet | 1 port Ethernet auto-adaptatif RJ45 10 M/100 M/1000 M |
| Stockage à bord | Emplacement pour carte mémoire intégré, prise en charge des cartes microSD/microSDHC/microSDXC, jusqu'à 1 To |
| l'audio | 1 entrée (Line In), connecteur 3,5 mm, max. amplitude d'entrée : 3,3 Vpp, impédance d'entrée :<br>4,7 KΩ, type d'interface : hors équilibre,<br>1 sortie (Line Out), connecteur 3,5 mm, max. amplitude de sortie : 3,3 Vpp, impédance de sortie : 100 Ω, type d'interface : hors équilibre |
| Alarme | 2 entrées, 2 sorties (max. 24 VDC, 1 A) |
| RS-485 | 1 RS-485 (Half duplex, HIKVISION, Pelco-P, Pelco-D, auto-adaptatif) |
| Touche de réinitialisation | Oui |
| **Événement** | |
| Événement de base | Détection de mouvement, alarme de falsification vidéo, réseau déconnecté, adresse IP conflit, connexion illégale, disque dur plein, erreur disque dur |
| Événement intelligent | Détection de franchissement de ligne, détection d'intrusion, détection d'entrée de région, sortie de région<br>Détection, détection de bagages sans surveillance, détection de retrait d'objets, détection de changement de scène |
| Lien | Télécharger sur FTP/NAS/carte mémoire, informer le centre de surveillance, envoyer un e-mail, déclencher une alarme<br>sortie, enregistrement de déclenchement, capture de déclenchement |
| **Général** | |
| Pouvoir | 12 VCC ± 20 %, 1,67 A, max. 20 W,<br>PoE : IEEE 802.3at, type 2, classe 4, 42,5 V à 57 V, 0,55 A à 0,41 A, max. 23,4 W |
| Dimension | Ø290 mm × 148 mm (Ø11,42" × 5,8") |
| Dimensions du colis | 453 mm × 393 mm × 385 mm (17,8" × 15,47" × 15,16") |

| | |
|---|---|
| Poids | Environ. 4,7 kg (10,3 livres) |

| | |
|---|---|
| Avec le poids du colis | Environ. 7,7 kg (16,8 livres) |
| Conditions de stockage | -40 °C à 60 °C (-40 °F à 140 °F). Humidité 95 % ou moins (sans condensation) |
| Démarrage et fonctionnement Conditions | -30 °C à 60 °C (-22 °F à 140 °F). Humidité 95 % ou moins (sans condensation) |
| Langue | 33 langues : anglais, russe, estonien, bulgare, hongrois, grec, allemand, italien, tchèque, slovaque, français, polonais, néerlandais, portugais, espagnol, roumain, danois, suédois, norvégien, finnois, croate, slovène, serbe, turc , coréen, chinois traditionnel,<br>Thaï, vietnamien, japonais, letton, lituanien, portugais (Brésil), ukrainien |
| Fonction générale | journal flash, protection par mot de passe, réinitialisation à une touche |
| **Approbation** | |
| CEM | CE-EMC : EN 55032:2015+A1:2020, EN 50130-4:2011+A1:2014, EN IEC 61000-3-2:2019+A1:2021, EN 61000-3-3:2013+A1:2019 +A2:2021, EN 50121-4 : 2016+A1:2019,<br>RCM : AS/NZS CISPR 32 : 2015,<br>IC : ICES-003 : numéro 7,<br>KC : KN32 : 2015, KN35 : 2015 |
| Sécurité | UL : UL 62368-1,<br>OC : CEI 62368-1 : 2014+A11,<br>CE-LVD : EN 62368-1 : 2014/A11 : 2017,<br>BIS : IS 13252 (Partie 1) : 2010/IEC 60950-1 : 2005 |
| Environnement | CE-RoHS :<br>2011/65/UE, DEEE :<br>2012/19/UE,<br>Portée : Règlement (CE) n° 1907/2006 |
| protection | IP67 : CEI 60529-2013, IK10 : CEI 62262:2002 |

## ▪ DORI

La distance DORI (détecter, observer, reconnaître, identifier) donne l'idée générale de la capacité de la caméra à distinguer des personnes ou des objets dans son champ de vision. Il est calculé sur la base des spécifications du capteur de la caméra et des critères donnés par la norme EN 62676-4 : 2015.

| DORI | Détecter | Observer | Reconnaître | Identifier |
|---|---|---|---|---|
| Distance (large) | 64 m | 25,4 m | 12,8 m | 6,4 m |
| Distance (Télé) | 198 m | 78,6 m | 39,6 m | 19,8 m |

## ▪ Modèle disponible

DS-2CD6D44G1H-IZS(2,8-12 mm)

## ▪ Dimension

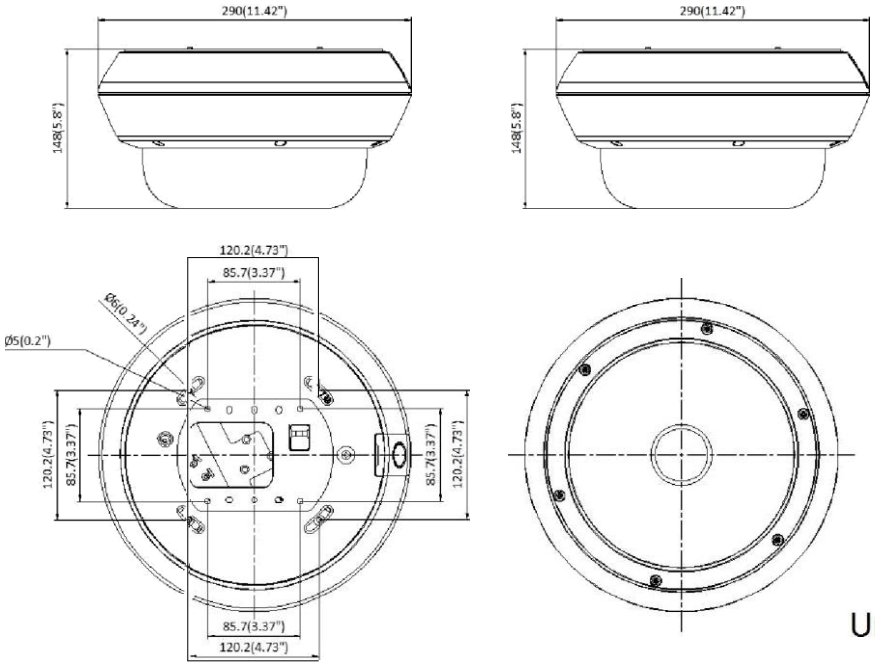


Unit: mm (pouces)

## ▪ Accessoire

### ▪ Facultatif

| DS-1604ZJ<br>Montage | DS-1661ZJ<br>Support | DS-1673ZJ<br>Montage sur | DS-1604ZJ-pôle<br>Montage sur | DS-1663ZJ<br>Montage au |
|---|---|---|---|---|
|  |  |  |  |  |

| DS-1604ZJ-coin<br>Montage en coin | DS-1602ZJ<br>montage |
|---|---|
|  |  |

Quartier général
N°5S5 Gianmo Route, Poubelle]iang
District, Hangzhou LÂCHE, Chine
T +86-671-8807-5998
www.hikviSion.c om

suivre nous sur rencontre sociale un à obtenir la dernière produit et solution informations.

H kvis Huile
HikvisionHQ
Ô
o
HikvisionH
HNvs0n
Gl0bdt
Hikvision
Co porate
Canal
hikvisl0nh q

heinikvisien Numérique Technologie Co., Ltd. 2023 je Données sujet à changement sans avis je